HYDROEJECTEURS A FLOTTEUR
CHOIX DES SONDES D'INJECTION

Dimensions en mm

Hydroéjecteur type **BA-AF** avec **SONDE SOLIDAIRE,** pour contrepression de 0.1 à 2 bar

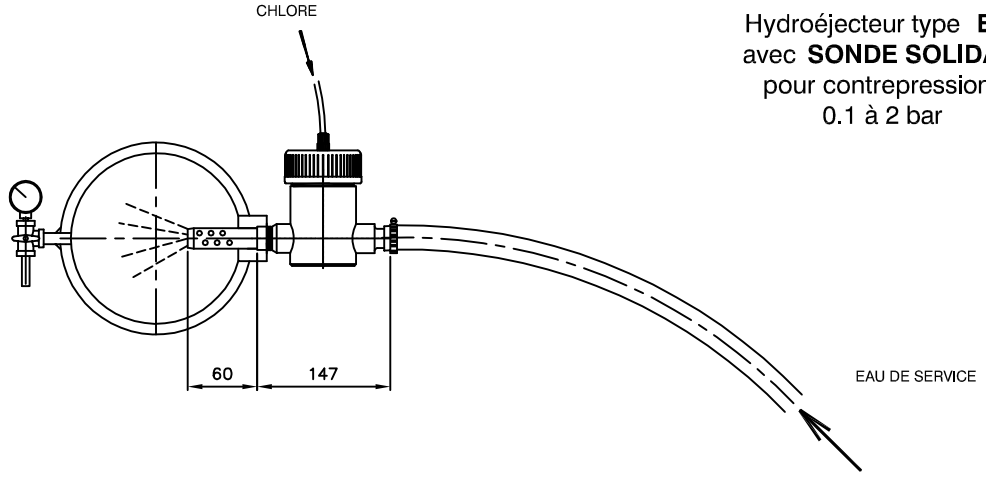

Hydroéjecteur type **BS-AF** avec **SONDE EXTRACTIBLE** et vanne SAS d'isolement, pour contrepression de 0.1 à 2 bar

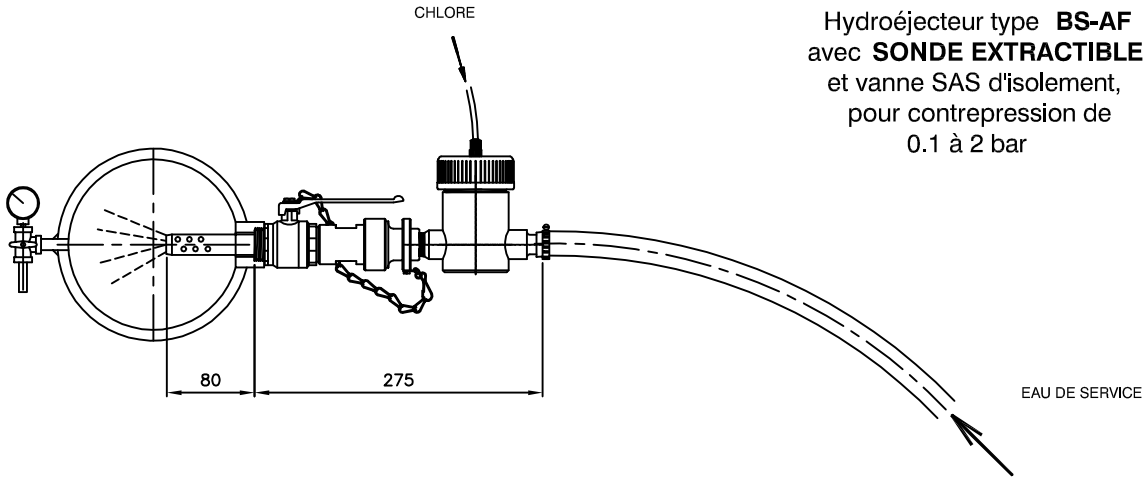

Hydroéjecteur type **BV-AF** avec **SONDE NON EXTRACTIBLE** et vanne PVC d'isolement, pour contrepression de 0.1 à 2 bar

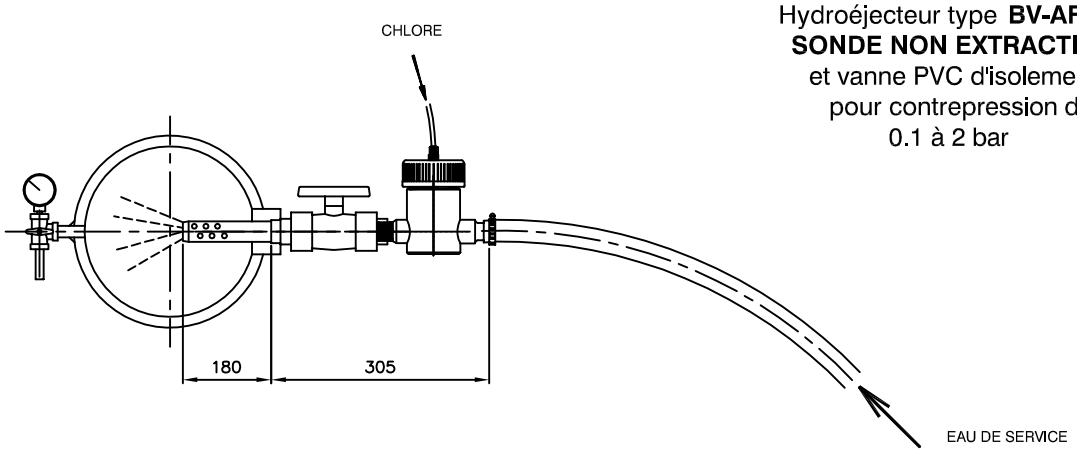

Hydroéjecteur type **BE-AF** avec **SONDE SEPAREE,** pour contrepression de 0.1 à 2 bar

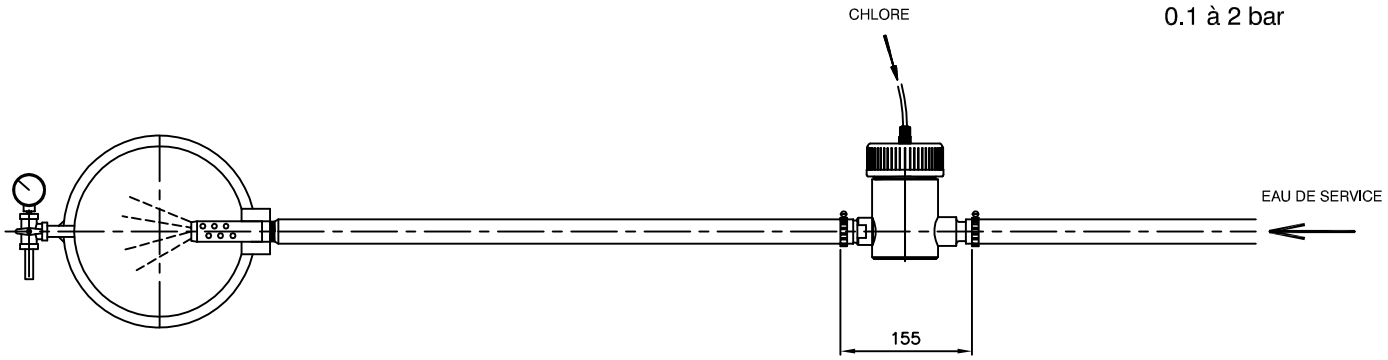

12.10.99 FY PL11576